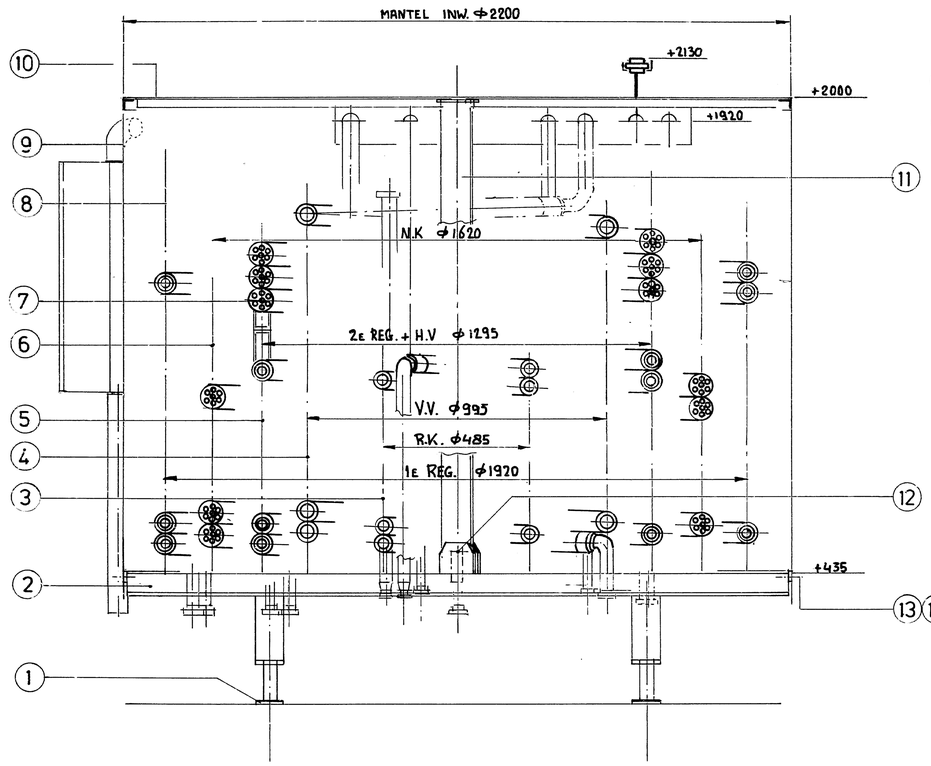

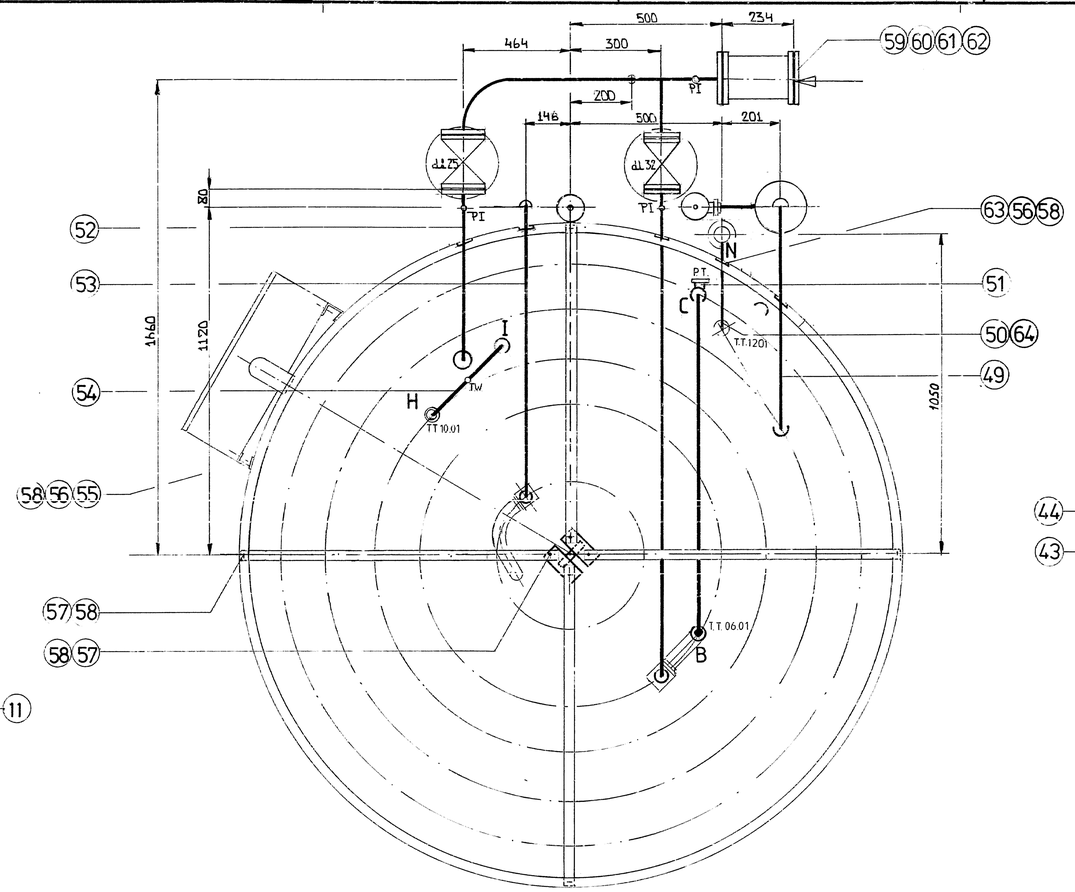

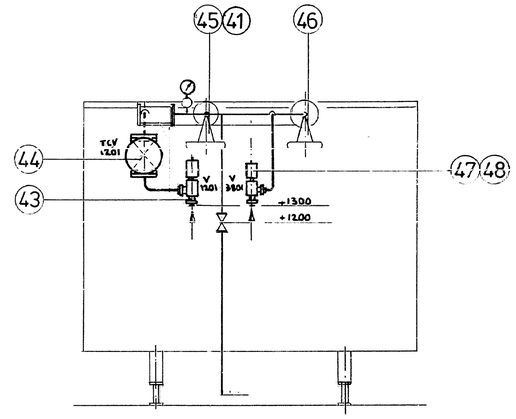

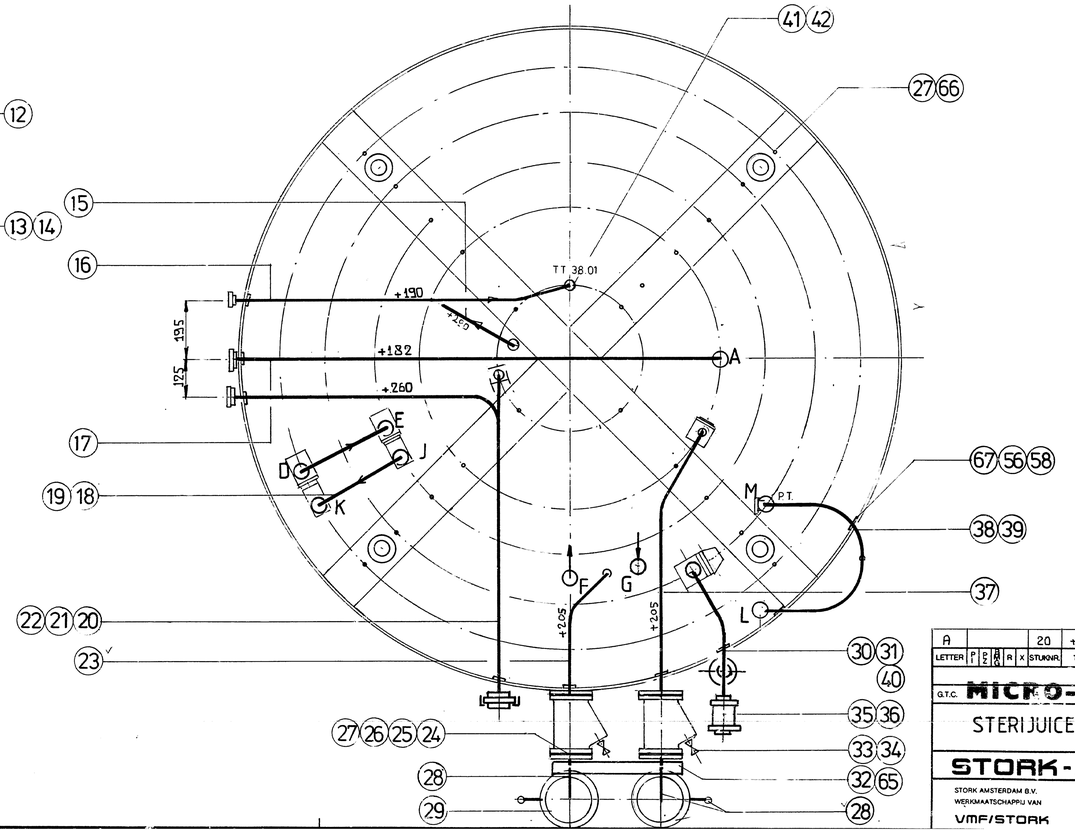

A	INTREE PRODUCT
B	UIT VOORVERHITTER
C	IN REG. OPWARMEN 1E DEEL
D	UIT REG. OPWARMEN 1E DEEL
E	IN REG. OPWARMEN 2E DEEL
F	UIT REG. OPWARMEN 2E DEEL → NAAR POMP
G	VAN POMP → IN VERHITTER
H	UIT VERHITTER
I	IN REG. KOELEN 2E DEEL
J	UIT REG. KOELEN 2E DEEL
K	IN REG. KOELEN 1E DEEL
L	UIT REG. KOELEN 1E DEEL
M	IN KOELER
N	UITTREE PRODUCT

LETTER	P	PZ	BR	R	X	STUKNR.	TEK./MAG./MAT. NR.	W	AANTAL	OMSCHRIJVING	TEK.VAK	D.D.	NAAM	GEZ.
A						20	+220 → +260 POS 23 GEWIJZIGD					6-10-'86	J.T.	

WIJZIGING OMSCHRIJVING

G.T.C. MICRO-FOTO

GET. LIPS D.D. 23.6.'86 GEZ.

STERIJUICE _ DOORSTROMER
12.500 LITER

PROJ. METHODE

TEK.- EN FABRICAGEVOORSCHRIFTEN VOLGENS VMF NORMBLADEN

SCHAAL 1:10

STORK-AMSTERDAM

1 P - 5 9 6 6 8 5 L-LEG JA/NEE

WIJZ. A

BESTEMD VOOR

INK. MAG. CL.

STORK AMSTERDAM B.V.
WERKMAATSCHAPPIJ VAN
VMF/STORK

Auteursrechten worden voorbehouden overeenkomstig de wet.

This drawing is our exclusive property and must not be copied or handed over to third parties unless written permission has been given.

C	wijz. inst. van juice naar pasteur; deksels op tanks; vlotter verw.	2.4.87	Teerhuis

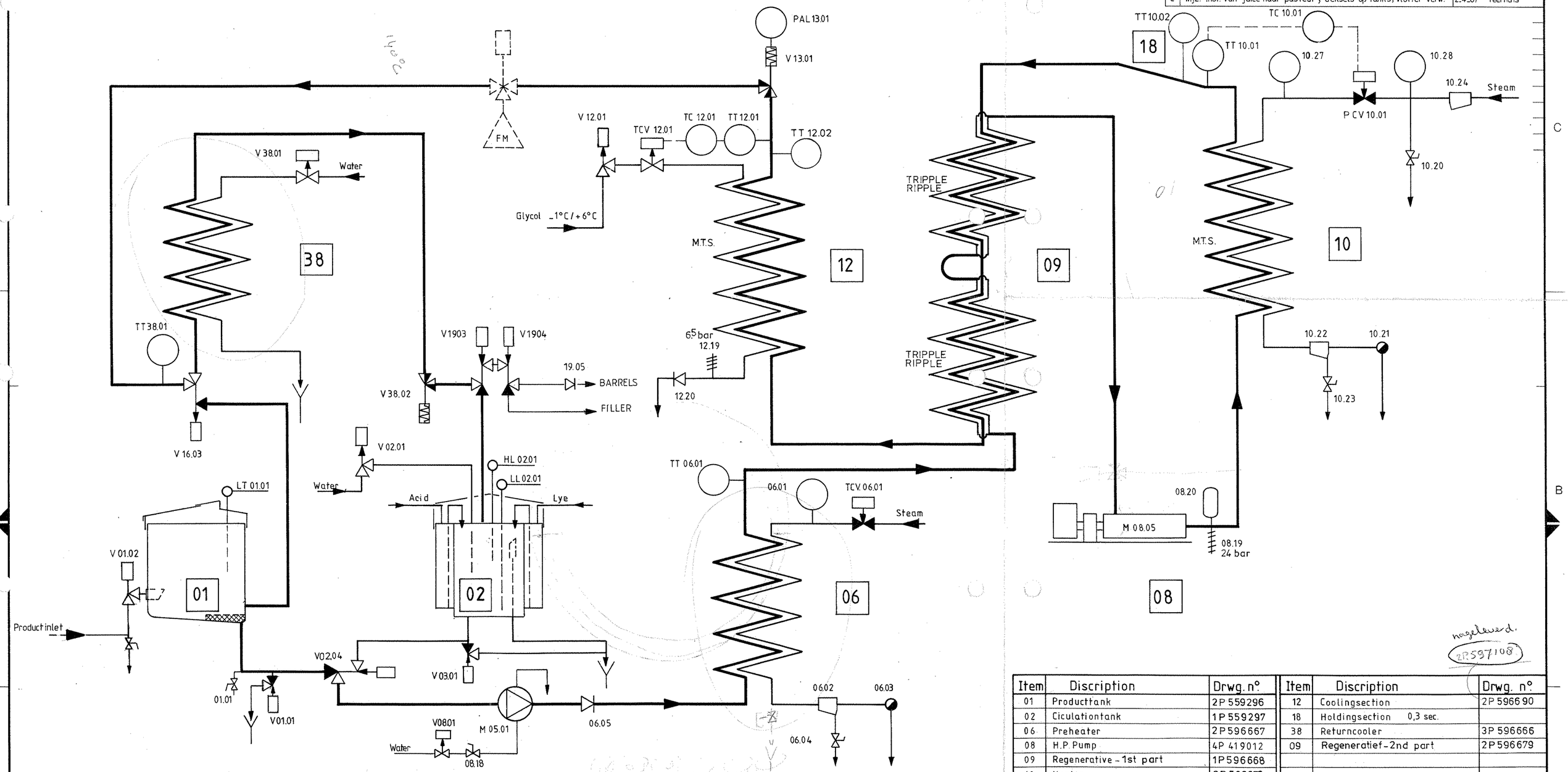

Item	Discription	Drwg. n°
01	Producttank	2P 559296
02	Ciculationtank	1P 559297
06	Preheater	2P 596667
08	H.P. Pump	4P 419012
09	Regenerative - 1st part	1P 596668
10	Heater	2P 596678

Item	Discription	Drwg. n°
12	Coolingsection	2P 596690
18	Holdingsection 0,3 sec.	
38	Returncooler	3P 596666
09	Regeneratief - 2nd part	2P 596679

nagelevered. 2P597108

Item	Discription	Drwg. n°
01.01	Draine valve	4P 413919
06.01	Pressure gauge	2670300
06.02	Filter	3855422
06.03	Steamtrap	4P 413721
06.04	Condensate valve	2548903
06.05	Non_return valve	4P 389306
08.18	Water inlet valve	2569581
08.19	Safety valve	3P 558292
08.20	Expansion chamber	3P 544416
10.20	Condensate valve	2547242
10.21	Steamtrap	4P 413722
10.22	Filter	3855422
10.23	Condensate valve	2548903
10.24	Filter	3855425
10.27	Pressure gauge	2670300
10.28	Pressure gauge	2670300

Item	Discription	Drwg. n°
12.19	Safety valve	4P 415498
12.20	Non_return valve	4P 418969
19.05	Non_return valve	4P 416851
V 01.01	Drain valve	4P 400587
V 03.01	Drain valve	4P 400587
V 02.04	Product valve 2 1/2"	4P 413296
V 02.01	Water inlet valve	4P 413367
V08.01	Water inlet valve mechanical seal	4P 418876
V12.01	Glycol inlet valve	4P 414276
V13.01	Throttle valve	4P 418376
V15.01	Throttle valve 1 1/2	4P 413920
V16.03	Product over_flow valve 1 1/2"	4P 413725
V19.03	Circulation valve 1 1/2"	4P 402704
V38.02	Throttle valve 1 1/2"	4P 413920
V38.01	Water inlet valve R.K.	4P 413367
TCV.06.01	Steam inlet valve preheater	4P 418662
PCV10.01	Steam inlet valve heater	4P 418967

Item	Discription	Drwg. n°
TCV12.01	Glycol inlet valve	4P 418968
TT06.01	Temperature transmitter	4P 551758
TT10.01	Temperature transmitter	4P 551758
TT10.02	Temperature transmitter	4P 551758
TT12.01	Temperature transmitter	4P 551758
TT38.01	Temperature transmitter	4P 551758
TC 10.01	Temperature control	
TC 12.01	Temperature control	
M05.01	Product pump	4P 418978
M08.05	H.P. Pump	4P 419012
LT.01.01	Level transmitter	4P 591162
V 0102	Product inletvalve	4P 413294
HL02.01	Level transmitter	
LL02.01	Level transmitter	
V 1904	Three way valve	4P 704

Tropicana _ U.S.A.

Order n°: 653.004 Mach. n°: 19.280

LETTER	PI	PZ	PRG	R	X	STUKNR.	TEK./MAG./MAT. NR.	W	AANTAL	OMSCHRIJVING	TEK.VAK	D.D.	NAAM	GEZ.
B										seal koeling van M08.05 naar M0501		20_10_86	Teerhuis	
A										symbolen drukbeveiliging verwijderd		10_9_86	Teerhuis	

MICRO-FOTO WIJZIGING OMSCHRIJVING

G.T.C. NAAR TEK. 1P_568062 GET. v. Wessel D.D. 6_6_86 GEZ.

Flow_scheme sterijuice 12.500 l/h.

PROJ. METHODE TEK.- EN FABRICAGEVOORSCHRIFTEN VOLGENS VMF NORMBLADEN SCHAAL

STORK-AMSTERDAM 2 P _ 5 9 6 6 7 3 L-LEG JA/NEE

STORK AMSTERDAM B.V. WERKMAATSCHAPPIJ VAN VMF/STORK

Auteursrechten worden voorbehouden overeenkomstig de wet.

This drawing is our exclusive property and must not be copied or handed over to third parties unless written permission has been given.

WIJZ. A B C

BESTEMD VOOR BB 1 BB 2 M&S INK. INK. MAG. CL. WIJZ. VR.

A2